VUE EN PLAN DU DEVERSOIR

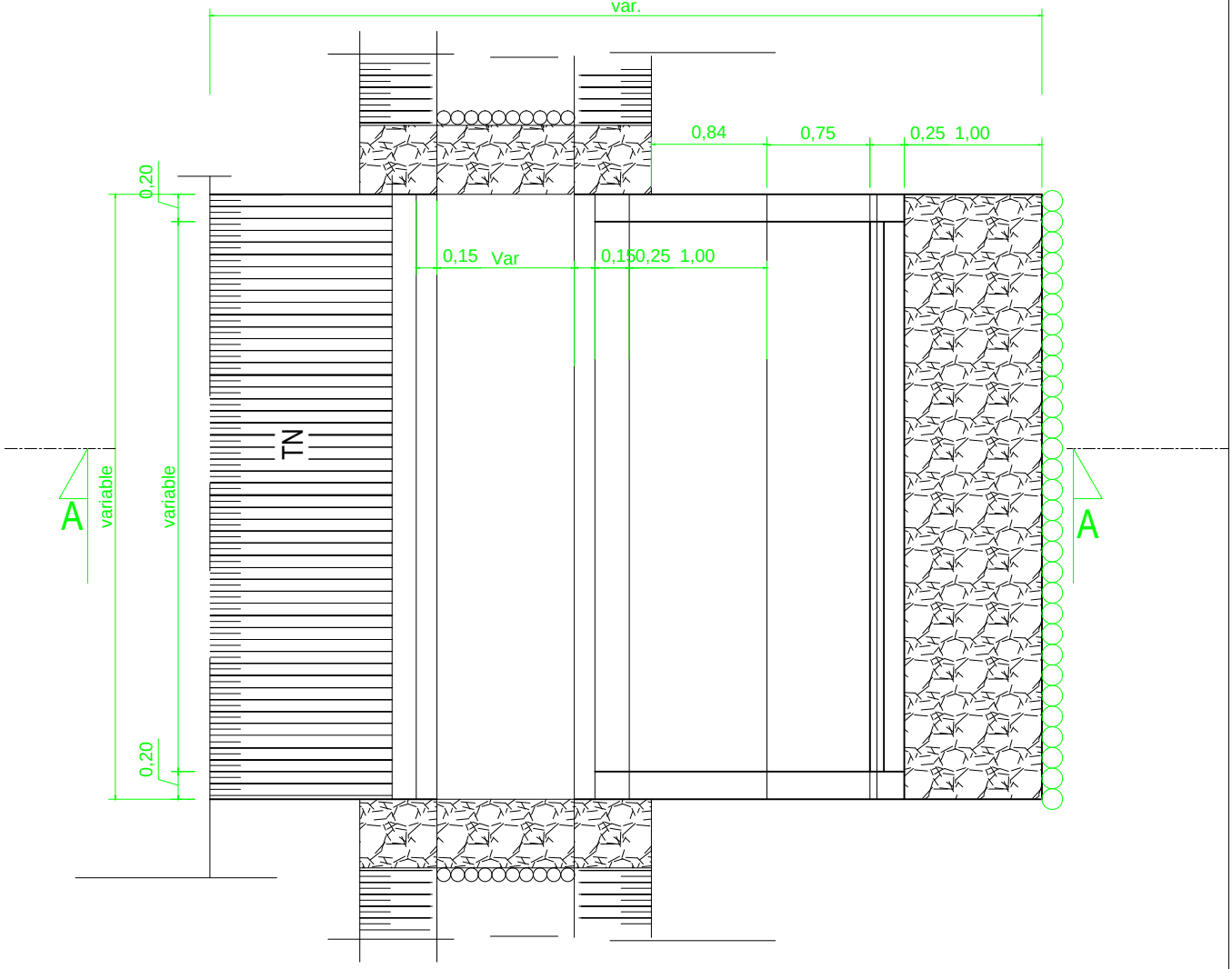

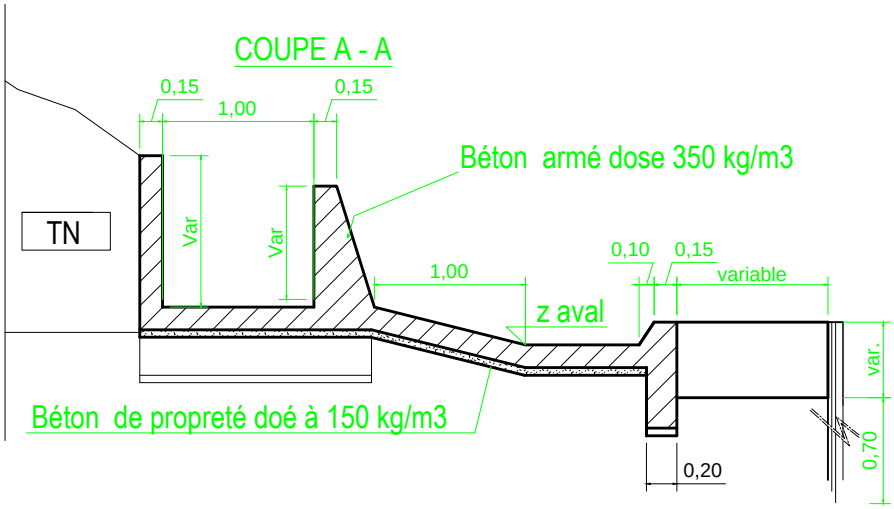

Déversoir de sécurité			
Localisation	**Longueur (m)**	**Hauteur seuil latéral**	**Epaisseur (m)**
PM 100	3	0,6	0,2

PROGRAMME D'APPUI AU FINANCEMENT DE L'AGRICULTURE ET AUX FILIERES INCLUSIVES DANSLE NORD DE MADAGASCAR (AFAFI-Nord)

PERIMETRE RANOMENA	Vue en plan Coupe A-A	DEVERSOIR DE SECURITE EN SEUL FIXE	Date: Novebre 2022 Echelle : 1/50 PLAN N° 1.6.15 Maitre d'oeuvre : BRL Madagascar